ROA

夾緊油缸

ROA CLAMPING CYLINDER

夾緊油壓缸特性資料 Specification

使用壓力範圍The range of pressure(mpa)	0.5-10MPa
使用溫度範圍Range of temperature(℃)	Range of temperture(C) -10 ~ +60(C)
使用速度範圍The range of speed (mm/sec)	The range of speed(mm/sec) 8 ~ 300(mm/sec)
工作流體 Power Fluid	濾清之標準液壓油 Filtered oil

訂購標示法 ORDERING INDICATION
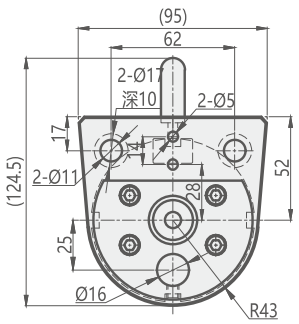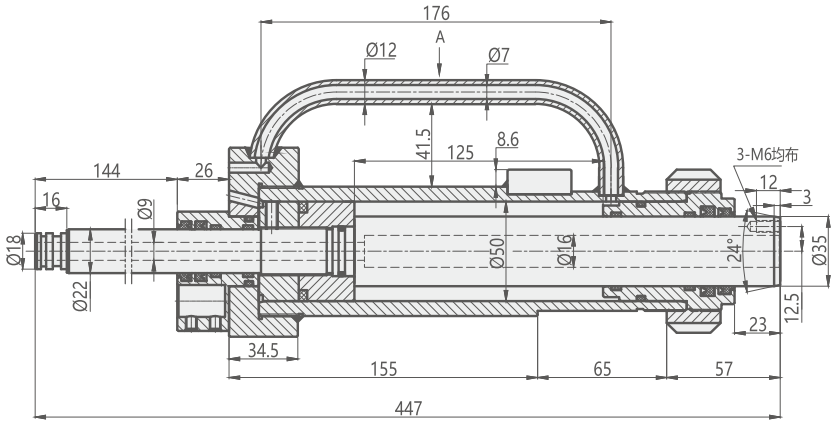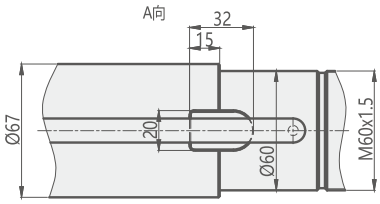
示例：ROA-50-125-FA-T